MOST NA POTOKU BEZ NAZWY W KM 0+435 W M. FRYCOWA

ZBROJENIE KAPY CHODNIKA

SKALA 1:25

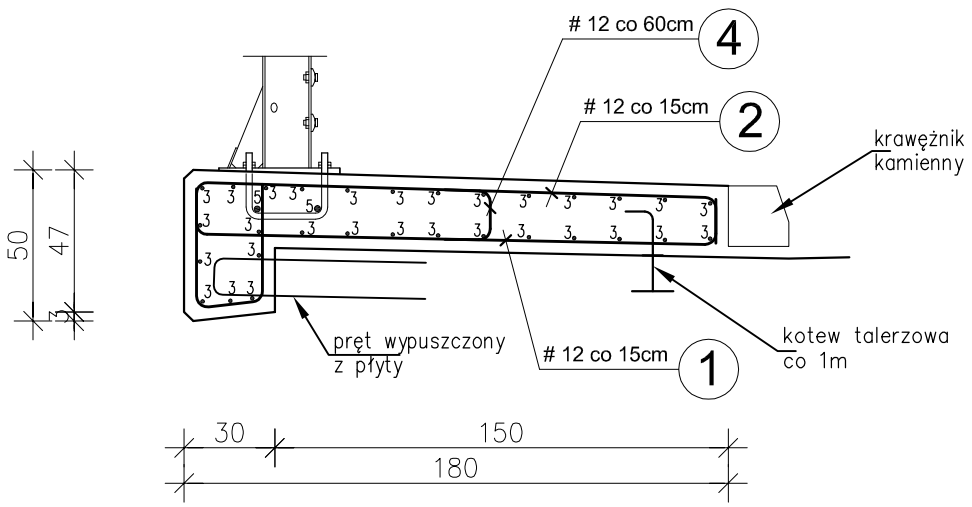

ZESTAWIENIE STALI ZBROJENIOWEJ

	masa całk. [kg]			1402		
	masa razem [kg]			1290	112	
	masa 1mb [kg]			0,89	2,47	
	długość całk. [m]			1449	45	
KAPA						
	5	2250	2		45	
	4	46	40	19		
	3	2300	30	690		
	2	287	151	434		
	1	202	151	306		
poz.	nr pręta	długosc pręta[cm]	ilosc [szt.]	Φ12 razem [mb]	Φ20	uwagi
SPECYFIKACJA ZBROJENIA						

Nr 4 #12 co 60cm
L = 46 cm

Nr 2 #12 co 15cm L = 287 cm

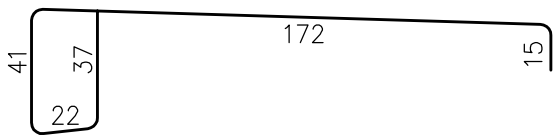

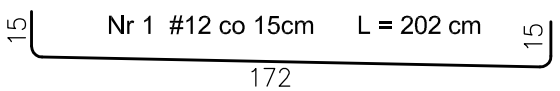

Nr 3 #12 co ~15cm L = 2250 cm +50cm zakład

Nr 5 #20m L = 2250 cm

UWAGI:
1. Otulina zbrojenia: 3,5cm
2. Przed betonowaniem zamontować górny element kotwy talerzowej
3. Przed betonowaniem osadzić kotwy do montażu barier
4. Zbrojenie wykonac zgodnie z zasadami podanymi w PN–91/S–10042
5. Na odcinku poza konstrukcją płyty pomostu kapę wykonać na warstwie chudego betonu gr. 20cm.

MATERIAŁY:
BETON C30/37
STAL A–IIIN (BSt500S)

Zespół projektowy	Podpis	Temat:
Projektował: Bogusław Bociański Sprawdził: mgr inż. Piotr Ślaga		Budowa mostu na bez nazwy z os. Rybień w km 0+435 w miejscowości Frycowa Nazwa rys.: Zbrojenie kapy chodnika
Data opracowania: listopad 2011r.		Skala 1 : 25 — Rys. nr 13