MOST NA POTOKU BEZ NAZWY W KM 0+435 W M. FRYCOWA

ZBROJENIE KONSTRUKCJI

SKALA 1:25

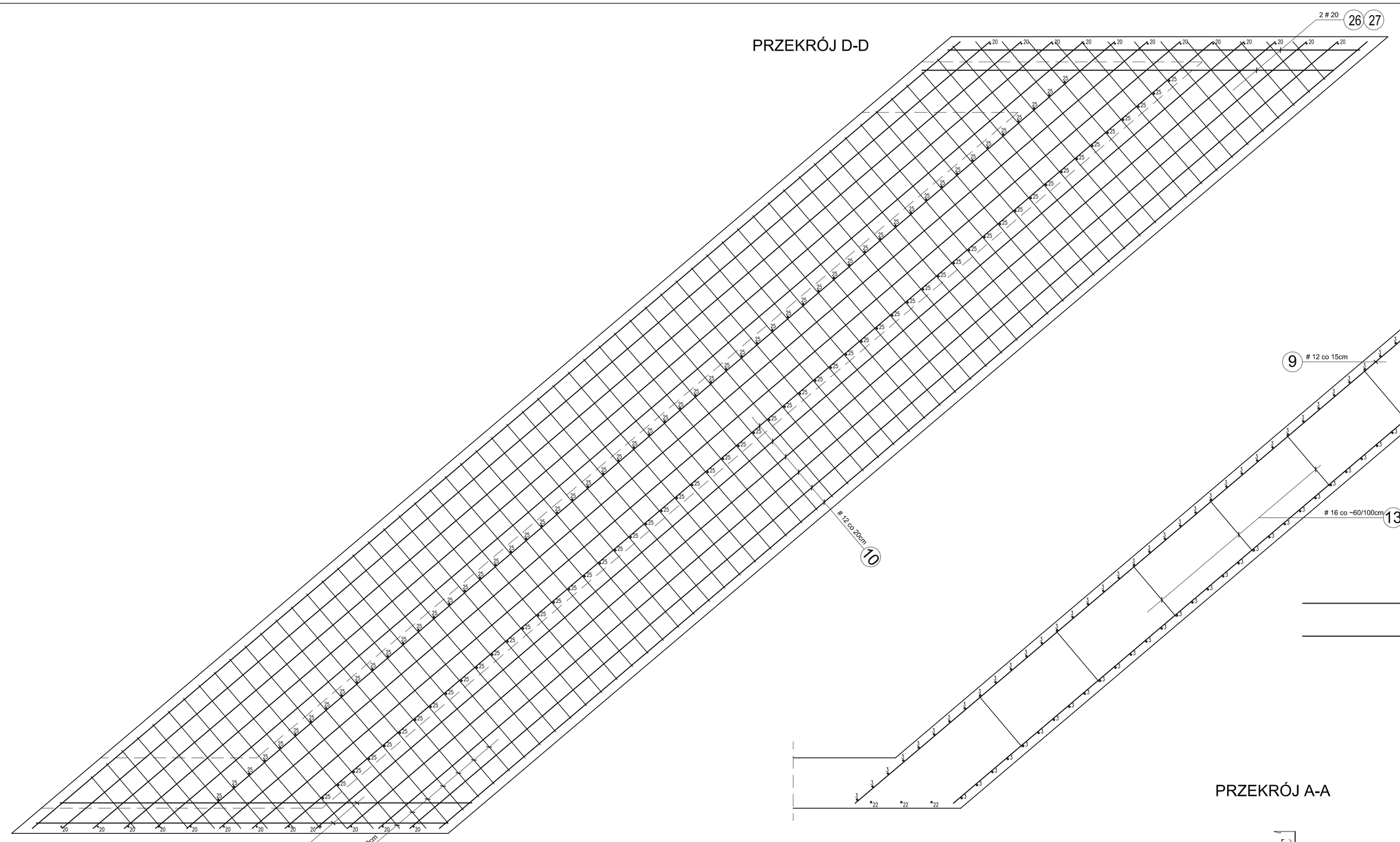

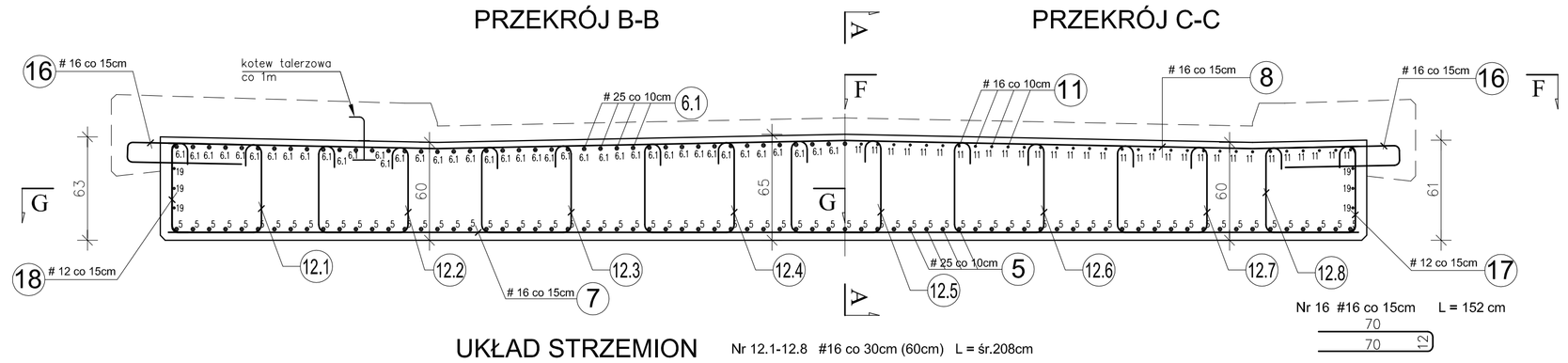

UKŁAD STRZEMION

Nr 12.1-12.8 #16 co 30cm (60cm) L = śr.208cm

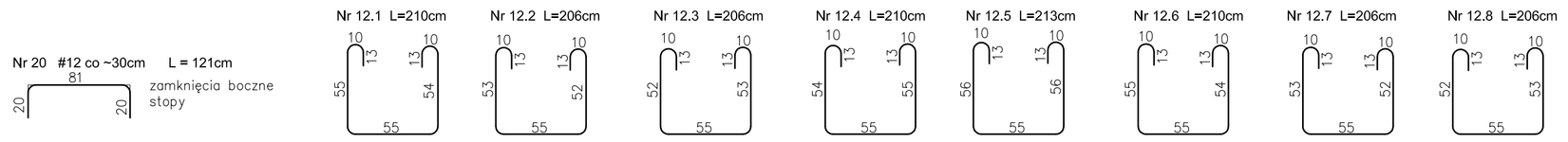

Nr 20 #12 co ~30cm L = 121cm
zamknięcia boczne stopy

Nr 7 #16 co 15cm L = 730 cm na zakończeniu płyty pręty przyciąć na odpowiednią długość

Nr 8 #16 co 15cm L = 730 cm na zakończeniu płyty pręty przyciąć na odpowiednią długość

Nr 9 #12 co 15cm L = 1130 cm

Nr 10 #12 co 20cm L = 1200 cm

Nr 11 #16 co 10cm L = 725 cm

Nr 5 #25 co 10cm L = 1400 cm
(pręty łączyć za pomocą spawania - spoina czołowa)

Nr 19 #12 co 15cm L = 1400cm + połączenie na zakład30cm = 1430cm

PRZEKRÓJ A-A

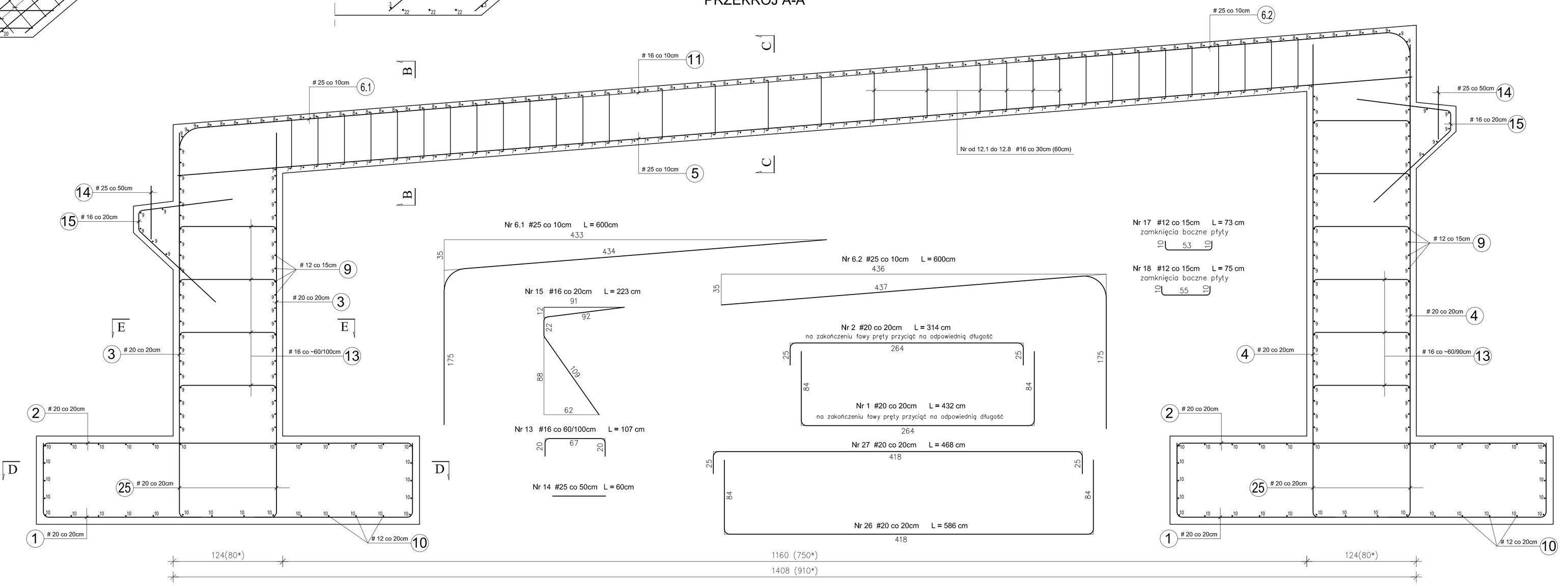

MATERIAŁY:

BETON C30/37

STAL A-IIIN (BSt500S)

UWAGI:
1. Otulina zbrojenia:
   - fundamenty – 7cm
   - korpus przyczółka – 5cm
   - płyta pomostu – 4cm
2. Rozpatrywać z rys. geometrii
3. W płycie osadzić kątwy talerzowe
4. Zbrojenie wykonać zgodnie z zasadami podanymi w PN-91/S-10042

ZESTAWIENIE STALI ZBROJENIOWEJ

	masa całk. [kg]		20 431				
	masa razem [kg]		2056	4710	6269	7396	
	masa 1mb [kg]		0,89	1,58	2,47	3,85	
	długość całk. [m]		2310	2981	2538	1921	
27	468	8			38		
26	586	8			47		
25	240	224			538		
24	410	3	13				
23	480	3	15				
22	310	3	10				
21	380	3	12				
20	121	48	58				
19	1430	6	86				
18	75	47	36				
17	73	47	35				
16	152	184		280			
15	223	100		223			
14	60	38				23	
13	107	90		97			
12.8	206	32		66			
12.7	206	32		66			
12.6	210	32		68			
12.5	213	32		69			
12.4	210	32		68			
12.3	206	32		66			
12.2	206	32		66			
12.1	210	32		68			
11	725	73		530			
10	1200	64	768				
9	1130	113	1277				
8	730	95		694			
7	730	85		620			
6.2	600	73				438	
6.1	600	73				438	
5	1400	73				1022	
4	śr. 445	112			499		
3	śr. 345	112			387		
2	314	138			433		
1	432	138			596		
poz.	nr pręta / długość pręta [cm]	ilość [szt.]	Φ12 razem	Φ16 [mb]	Φ20	Φ25	uwagi

KONSTRUKCJA MOSTU

SPECYFIKACJA ZBROJENIA

Zespół projektowy	Podpis	Temat:
Projektował: Bogusław Bocianski		Budowa mostu na bez nazwy z os. Rybień w km 0+435 w miejscowości Frycowa
Sprawdził: mgr inż. Piotr Ślaga		Nazwa rys.: Zbrojenie konstrukcji cz.1
Data opracowania: listopad 2011r.		Skala 1 : 25 — Rys. nr 8.1